ASUINHUONEISTON PALOTURVALLISUUSOPAS

PELASTUSLAITOS
PÄIJÄT-HÄME

www.phpela.fi

Aloita turvallinen asuminen tästä!

VARAUTUMINEN TULIPALO- JA ONNETTOMUUSTILANTEISIIN

Pelastussuunnitelma

Kiinteistölle, jossa on vähintään kolme asuinhuoneistoa, tulee laatia pelastussuunnitelma.

Pelastussuunnitelman sisältöön tulee jokaisen asukkaan tutustua, jotta toiminta mahdollisessa onnettomuustilanteessa on mahdollisimman tehokasta. Pelastussuunnitelman tehtävä on herättää asukkaat huomaamaan asuinympäristönsä vaaratekijät, ja sitä kautta ohjata ennaltaehkäisemään onnettomuuksien syntymistä.

Pelastussuunnitelman lisäksi on tärkeää, että jokaisessa asunnossa on mietitty etukäteen pelastautumista tulipalotilanteessa. Tärkeää on erityisesti tiedostaa varatien (siitä enemmän sivulla 5) sijainti ja toiminta, sillä sen kautta pääsee ulos huoneistosta, jos varsinaista uloskäytävää ei jostain syystä voi käyttää.

On myös hyvä suunnitella, miten ruoanvalmistus onnistuu sähkökatkon aikana, kun sähköliesi ei toimi tai miten asunto lämmitetään talvella lämmönjakelu-häiriön aikana. Paikka, mihin tarvittaessa häiriötilanteen ajaksi voi mennä, on tärkeää varmistaa ajoissa.

Kotivara

Sairastumisen seurauksena kauppaan pääseminen saattaa estyä tai voi tapahtua onnettomuus, jonka vuoksi kaupat joudutaan sulkemaan eikä ulos voi mennä. Tällainen tilanne voi esimerkiksi kehittyä kemikaaleja kuljettavan rekan kaatuessa ja synnyttäessä kaasupilven. Myös viime vuosina yleistyneet myrskyt voivat aiheuttaa pitkäkestoisia häiriöitä yhteiskuntaan, kuten laajoja sähkökatkoksia.

Edellä mainittuja ja vastaavanlaisia tilanteita varten pelastusviranomainen suosittelee jokaiseen asuntoon kotivaraa eli ruokaa ja muita välttämättömyys-tarvikkeita sen verran, että niiden avulla pärjää useita päiviä, jopa viikon. Varaelintarvikkeet ovat osa normaalia kiertoa, jossa niitä täydennetään sitä mukaa, kun niitä käytetään. Vedenjakelun häiriöissä viranomaiset perustavat vedenjakelupisteitä, joten kannelliset astiat veden kuljettamiseen ovat tärkeitä. Astioiden kokoa voi arvioida siitä, että juomavettä tarvitaan 16 litraa viikossa henkilöä kohden, ja lisäksi vettä tarvitaan vielä hygieniaan.

Muita välttämättömyys-tarvikkeita ovat mm.

- *radio ja paristot*
- *lääkkeet*
- *hygieniatarvikkeet*
- *ensiaputarvikkeet*
- *taskulamppu ja paristot*
- *joditabletit*
- *kynttilät ja tulentekovälineet*
- *käteistä rahaa*
- *erityisruokavalion elintarvikkeet*
- *mahdollisen lemmikkieläimen tarvikkeet*

PALOVAROITIN ON HALPA HENKIVARTIJA - Pidä se toimintakunnossa!

Oikein sijoitetut palovaroittimet ovat erittäin tehokkaita alkavan palon havaitsemisessa. Niiden ansiosta arvokasta aikaa säästyy tulipalotilanteessa, mikä mahdollistaa alkusammutuksen sekä pelastautumisen.
Myös pelastuslaitos saadaan tällöin hälytettyä nopeammin paikalle, jolloin lopulliset vahingot jäävät mahdollisimman pieniksi.

Lain vaatima vähimmäismäärä palovaroittimille on yksi palovaroitin jokaista alkavaa 60 m^2:ä kohden jokaisessa asunnon kerroksessa tai tasossa.

Parhaan toiminnan varmistamiseksi palovaroittimien oikea sijoitus on erittäin tärkeää. Ne sijoitetaan kattoon vähintään 50 cm:n päähän seinistä ja palkeista, jotta savu kulkeutuu varoittimeen mahdollisimman esteettömästi.

Hyviä sijoituspaikkoja ovat makuuhuoneet ja uloskäytävät, sekä huoneet, joissa on sähköllä toimivia koneita ja laitteita tai muita mahdollisia paloriskejä.

Palovaroittimia ei kannata sijoittaa erityisen kosteisiin tai pölyisiin tiloihin eikä myöskään keittiöön lieden tai uunin lähelle, sillä tällöin niistä saattaa aiheutua vääriä hälytyksiä. Toistuvissa väärissä hälytyksissä kannattaa kokeilla varoittimen siirtämistä joko parilla metrillä tai kokonaan eri huoneeseen.

Pelastusviranomainen suosittelee palovaroittimen lisäksi häkävaroitinta asuntoihin, joissa on tulisijoja.

Jos taloyhtiössä on sähköverkkoon kytketyt palovaroittimet, hoitaa taloyhtiö niiden huollon ja varmennusparistojen vaihdon, ellei muuta ole sovittu. Säännöllinen toimintakunnon testaaminen kuitenkin jää asukkaan vastuulle. Tavallisten paristokäyttöisten palovaroittimien hankkiminen ja testaus ovat kokonaan asukkaan vastuulla.

TULIPALO

Oikeanlaisella toiminnalla pelastetaan usein ihmishenkiä ja minimoidaan palovahingot. Hätätilanteessa toimiminen ei ole niin helppoa kuin luulisi.

Siksi onkin hyvä käydä mielessään läpi, miten toimisi havaitessaan tulipalon. Kerrostalo- ja uudemmissa rivitaloasunnoissa jokainen asunto muodostaa oman palo-osastonsa, mikä tarkoittaa sitä, että palo ja savu eivät leviä muihin asuntoihin, kunhan ovet muistetaan pitää kiinni. Tulipalossa vaarallisinta ovat myrkylliset savukaasut, ei tuli tai kuumuus. Sen vuoksi kerrostaloissa ei tulisikaan missään tapauksessa mennä porraskäytävään, jos siellä on savua. Tällöin on jäätävä omaan asuntoonsa turvaan odottamaan pelastuslaitoksen saapumista.

Kiireellisessä hätätilanteessa

Valtakunnallinen hätänumero **112** palvelee kaikenlaisissa kiireellisissä hätätilanteissa. Soittaessasi sinne:

- Vastaa kysymyksiin.
- Toimi annettujen ohjeiden mukaisesti.
- Lopeta puhelu vasta, kun saat luvan.

Jos hätänumero on ruuhkautunut, älä lopeta puhelua, vaan odota hetki, kunnes hätäpuheluusi vastataan.

Hätänumerosta 112 saat kiireellisessä hätätilanteessa paikalle jokaisen tarvittavan viranomaisen.

Jos asunnossasi palaa

1. Pelasta muut välittömässä vaarassa olevat.
2. Sulje ovet, etteivät savu ja palo leviä muihin tiloihin.
3. Hälytä pelastuslaitos soittamalla turvallisesta paikasta numeroon 112.
4. Sammuta, jos olet varma, että hallitset tilanteen.
5. Varoita muita, jotka eivät vielä ole välittömässä vaarassa.
6. Opasta pelastuslaitos oikeaan paikkaan.

Tulipalon syttyessä muualla kiinteistössä

1. Yritä selvittää palon sijainti.
2. Sammuta, jos olet varma, että hallitset tilanteen.
3. Jos havaitset porraskäytävässä savua, palaa takaisin asuntoosi ja sulje ovi.
4. Hälytä pelastuslaitos soittamalla numeroon 112.
5. Tarvittaessa aseta kostutettu pyyhe oven rakoihin, ettei savu tule sisälle.
6. Mene parvekkeelle tai avoimen ikkunan luokse odottamaan apua.

ALKUSAMMUTUSKALUSTO

Jokaisesta asunnosta tulee löytyä jokin palon alkusammutusväline. Tärkeää on myös, että jokainen asukas tietää alkusammuttimen sijainnin sekä miten sitä käytetään, jotta tositilanteessa toiminta on mahdollisimman nopeaa ja tehokasta. Tutustu huolellisesti käyttöohjeisiin.

Yleisimpiä asunnon alkusammutusvälineitä ovat sammutuspeitteet sekä käsisammuttimet, joissa sammutusaineena on yleensä jauhe tai neste.

Sammuttamiseen voi myös käyttää sankoa ja vettä, kunhan muistaa, ettei neste- tai rasvapaloja saa koskaan sammuttaa vedellä, sillä siitä aiheutuu usein palavia roiskeita, ja palo leviää.

Sammutuspeite soveltuu hyvin esimerkiksi palavan kodinkoneen tai kattilan sammutukseen sotkematta ympäristöä. Hyvänä puolena on myös, ettei se vanhene ja vaadi tarkastuttamista. Jokaisessa asunnossa on hyvä olla vähintään 120 x 180 cm:n kokoinen sammutuspeite kiinnitettynä seinälle näkyvälle paikalle, josta sen saa tarvittaessa viipymättä käyttöön. Nykyisin tavallisten punaisten peitteiden lisäksi tarjolla on useita erilaisia design-peitteitä, jotka toimivat sisustuselementteinä.

Käsisammutin mahdollistaa suuremmankin palon sammuttamisen, johon sammutuspeite ei enää riitä. Lisäksi sitä voidaan käyttää kaiken tyyppisiin asunnon alkupaloihin, ja sammuttaminen pienistä raoistakin on mahdollista. Käsisammutin on hyvä sijoittaa uloskäytävän seinälle sopivalle korkeudelle niin, että jokainen asukas jaksaa ottaa sammuttimen irti telineestä. Lämpimissä tiloissa olevat käsisammuttimet tulee tarkastuttaa kahden ja kylmissä tiloissa olevat yhden vuoden välein, millä varmistetaan niiden toimivan tositilanteessa.

Varatie

Jokaisesta asunnon kerroksesta on oltava varsinaisen uloskäytävän lisäksi vähintään yksi varatie. Varatietä käytetään hätätilanteessa, jos uloskäytävää ei jostain syystä voi käyttää, kuten esimerkiksi porraskäytävän ollessa täynnä savua.

Varatienä toimii yleisimmin ikkuna, parveke, parvekeluukku tai sisältä ilman avainta avattavissa oleva toinen ovi. Kerrostaloissa pelastautuminen varatien kautta tapahtuu joko itsenäisesti tai pelastuslaitoksen avustamana. Varatiehen kannattaa tutustua, jotta sen käyttö tositilanteessa olisi sujuvaa ja tiedettäisiin varmasti sen sijainti ja toimivuus. Varatieikkunassa tulee aina olla kiinteät avauskahvat, jotta sen avaaminen on mahdollisimman vaivatonta ja nopeaa.

TULIPALOJEN JA VAHINKOJEN ENNALTAEHKÄISEMINEN

Autosuojat ja pysäköinti

Autosuojat on tarkoitettu moottoriajoneuvojen sekä niihin liittyvien työkalujen ja varaosien säilytykseen, ei varastokäyttöön. Varastot suunnitellaan yli kaksinkertaiselle palokuormalle verrattuna autosuojiin, minkä vuoksi autosuojissa ei tulekaan säilyttää mitään ylimääräistä tavaraa.

Jatko- ja lämmitysjohtoja ei tule pitää pistorasioissa, kun niitä ei käytetä, sillä niistä aiheutuu merkittävä sähköiskun ja tulipalon vaara.

Pienissä alle 60 m²:n autosuojissa saa lisäksi säilyttää enintään:
- Yhden rengaskerran autoa kohden.
- 60 litraa helposti syttyviä palavia nesteitä, kuten bensiiniä.
- 200 litraa leimahduspisteeltään yli 55 ˚C olevia palavia nesteitä, kuten dieselöljyä.
- 25 kg nestekaasua erillisessä säiliössä, kunhan lattiataso ei ole maanpinnan alapuolella.

Suuremmissa yhtenäisissä autosuojissa palavia aineita ei saa säilyttää. Renkaita sallitaan yksi rengaskerta autoa kohden, jos autosuoja on erillään asuinrakennuksista.

Jokaisen tulee omalta osaltaan huolehtia, ettei pysäköi muualle kuin pysäköintiin sallituille paikoille.

Pelastustiet tulee pitää aina täysin esteettöminä.

Saunat

Varmista, että kiuas on asennettu tukevasti ja kilvessä mainittujen suojaetäisyyksien mukaisesti. Vialliset kiukaan vastukset ja säätimet tulee korjauttaa välittömästi. Kiukaan ympärillä on myös hyvä olla suojakaide. Saunassa ei saa kuivata pyykkejä siten, että ne voivat pudota kiukaan päälle, mikä aiheuttaa suuren tulipaloriskin.

Tulisijat

Vastuu tulisijoista ja niiden käytöstä on tulisijan haltijalla. Tulisijakohtaisia suojaetäisyyksiä tulee aina noudattaa. Polttopuut tulee säilyttää niin etäällä, etteivät ne voi syttyä säteilylämmöstä tai kipinästä.
Huolehdi, että tulisija ja hormi nuohotaan vuosittain.

Luukullisen tulisijan lattiasuojaus on vähintään 40 cm eteenpäin ja 10 cm sivuille suuluukun reunasta mitattuna.

Avoimen tulisijan lattiasuojaus, kun tulisijan syvyys on
- yli 75 cm tai edessä on 5 cm korkuinen vierintäeste, lattiasuojaus min. 60 cm eteenpäin ja 15 cm sivuille tulisijan aukon reunasta mitattuna.
- alle 75 cm ja edessä ei ole vierintäestettä, suojauksen mitat ovat min. 75 cm eteenpäin ja 15 cm sivuille.

Luukullinen tulisija

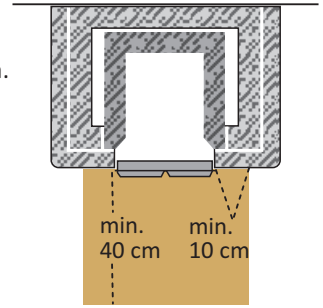

Pyykin- ja astianpesukone

Pyykin- ja astianpesukonetta suositellaan käytettäväksi vain valvonnan alla. Kun niitä ei käytetä, tulee vesihanojen olla suljettuina. Pesukoneen nukkasihti suositellaan puhdistettavaksi säännöllisesti, ja koneen ylitäyttöä tulee välttää, sillä se voi aiheuttaa ylikuumenemisen. Edellä mainituilla toimilla minimoidaan vesi- ja palovahingot. Vesivahingon varalta on hyvä tietää kiinteistön tai huoneiston päävesisulun sijainti, jolloin vedentulo saadaan katkaistua mahdollisimman aikaisessa vaiheessa.

Valaisimet

Välkkyvät tai heikosti hohtavat loisteputket tulee vaihtaa tai valaisimen sytytin poistaa, sillä putken lämpötila voi viallisena nousta erittäin korkeaksi, mikä aiheuttaa paloriskin. Valaisimien suojaetäisyyksiä sekä polttimoiden tehosuosituksia tulee noudattaa, sillä väärin käytettynä valaisin saattaa aiheuttaa tulipalon.

Liesi ja uuni

Tulipalon estämiseksi tulee uunin ja lieden käytön olla aina valvottua. Lieden päällä tai lähettyvillä ei saa säilyttää mitään tavaraa. Liesituulettimen rasvasuodatin tulee pestä säännöllisesti. Ajastimella varustettu liesi lisää turvallisuutta, mikäli vaarana on unohtaa liesi päälle. Liesisuojalla voidaan estää lapsia ja lemmikkieläimiä laittamasta liettä päälle.

Muut sähkölaitteet

Sähkölaitteita ei tule päästää pölyyntymään, vaan ne tulee imuroida säännöllisesti. Ilman päästessä kiertämään suunnitellusti ylikuumenemista ei tapahdu, minkä vuoksi useimpien sähkölaitteiden peittäminenkin on kielletty.
Käyttöohjeita tulee aina noudattaa.

Sähkölaitteen vikaantuessa käyttö tulee välittömästi keskeyttää ja laite korjauttaa ennen käytön jatkamista.

Sähkölaitteet ovat täysin virrattomia vain pistokkeen ollessa irrotettuna pistorasiasta, jolloin laitteessa ei ole oikosulun riskiä. Pistokkeet kannattaakin irrottaa aina siksi aikaa, kun ollaan poissa kotoa pitempään, kuten esimerkiksi loman vuoksi.

PELASTUSLAITOS
PÄIJÄT-HÄME

Yleinen vaaramerkki

Vaara- ja hätätilanteissa, kuten kaasu- tai säteilyonnettomuudessa, viranomaiset varoittavat väestöä uhkaavasta välittömästä vaarasta käyttämällä yleistä vaaramerkkiä. Yleinen vaaramerkki on yhden minuutin pituinen nouseva ja laskeva äänimerkki tai viranomaisten kuuluttama varoitus, joka voidaan antaa ulkohälyttimistä tai kaiutinautoista. Kuullessasi yleisen vaaramerkin:

1. Siirry sisätiloihin ja pysy siellä. Sulje ovet, ikkunat ja ilmanvaihto.

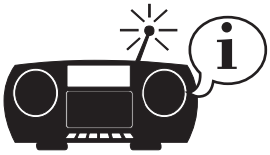

2. Avaa radio ja odota viranomaisten antamia toimintaohjeita.

3. Vältä puhelimien käyttöä linjojen tukkeutumisen estämiseksi.

LISÄTIETOA TURVALLISUUSASIOISTA
www.phpela.fi
Päivystävä palotarkastaja 044 077 3222

Päijät-Hämeen pelastuslaitos
www.pelastustoimi.fi/turvatietoa

7/2014 © Juha Seppälä, Päijät-Hämeen pelastuslaitos/ Mainos WooDoo